Mod. 1F - Domestico

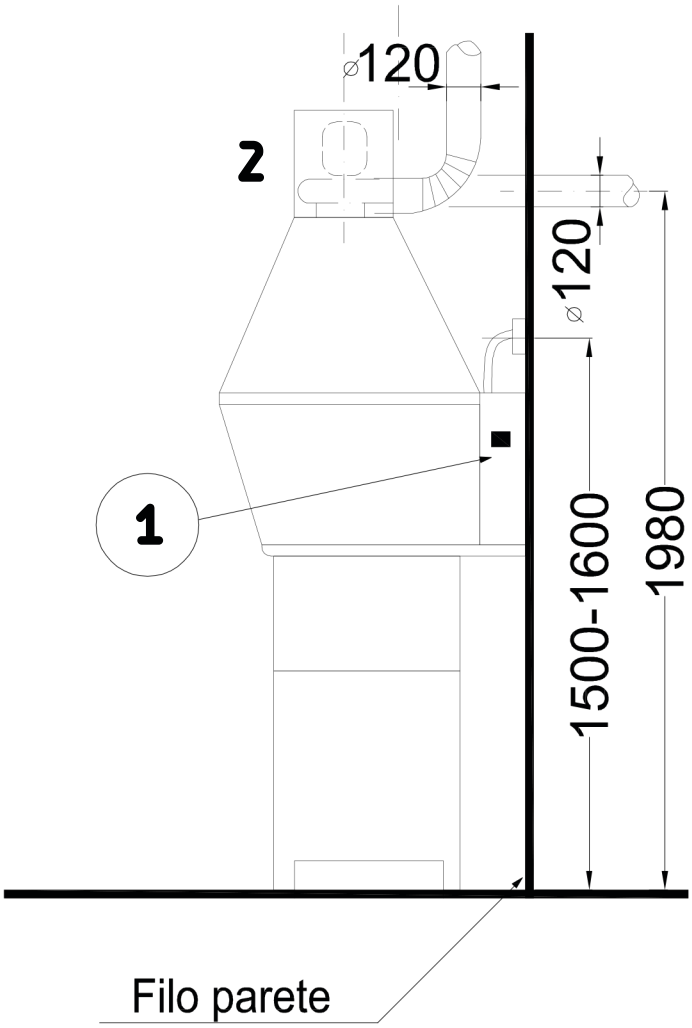

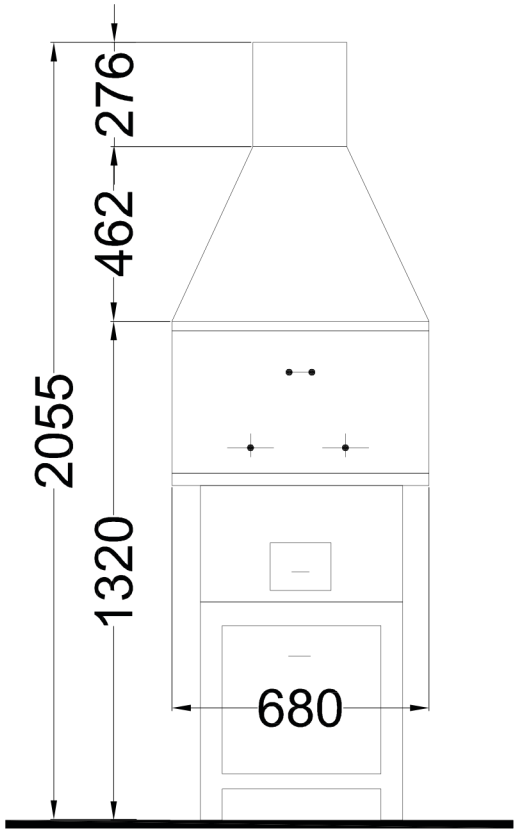

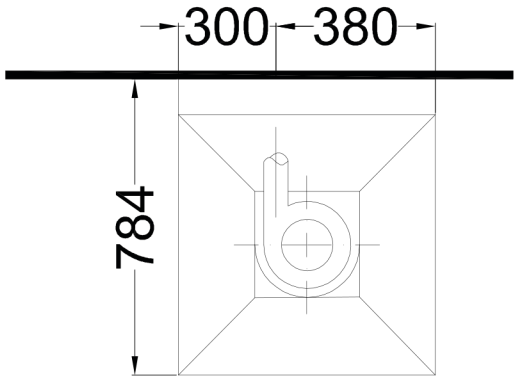

1-QUADRO INTERRUTTORI PER:
LUCE E GIRARROSTI
ALIMENTAZIONE:
V.220 - Hz50
2-ELETTRO ASPIRATORE
CON MOTORE TRIFASE
FUORI QUADRO V.380 - Hz50